Alle Rechte vorbehalten/ All rights reserved

Y
(Lochbild)
(board drillings)

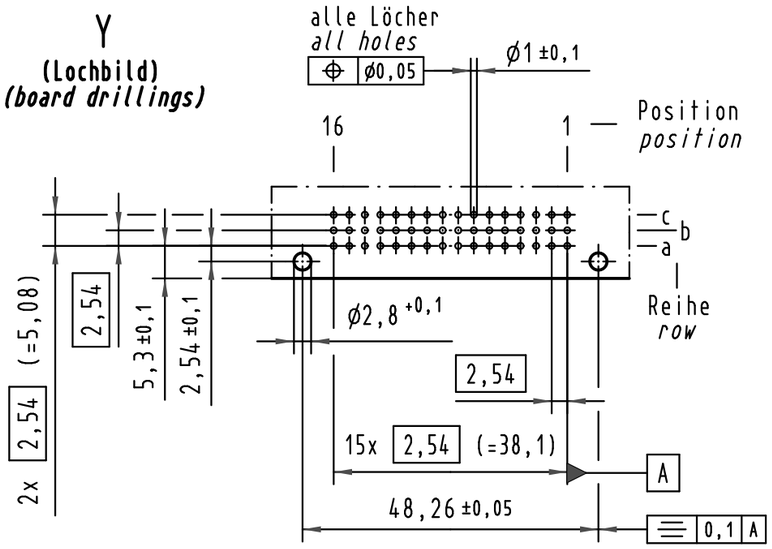

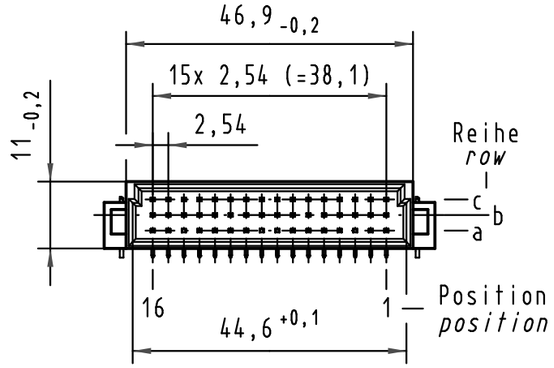

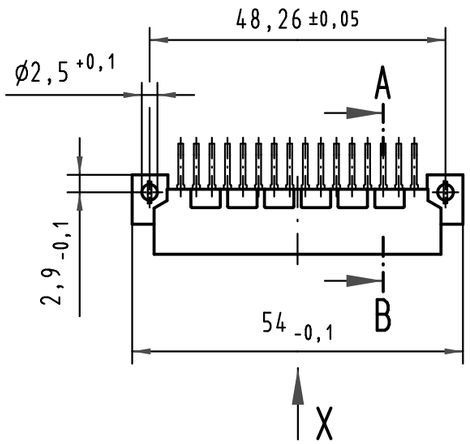

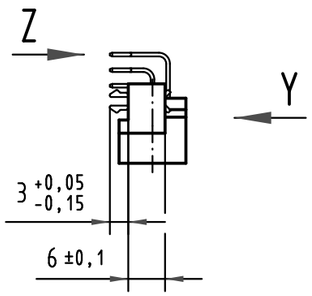

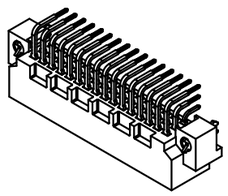

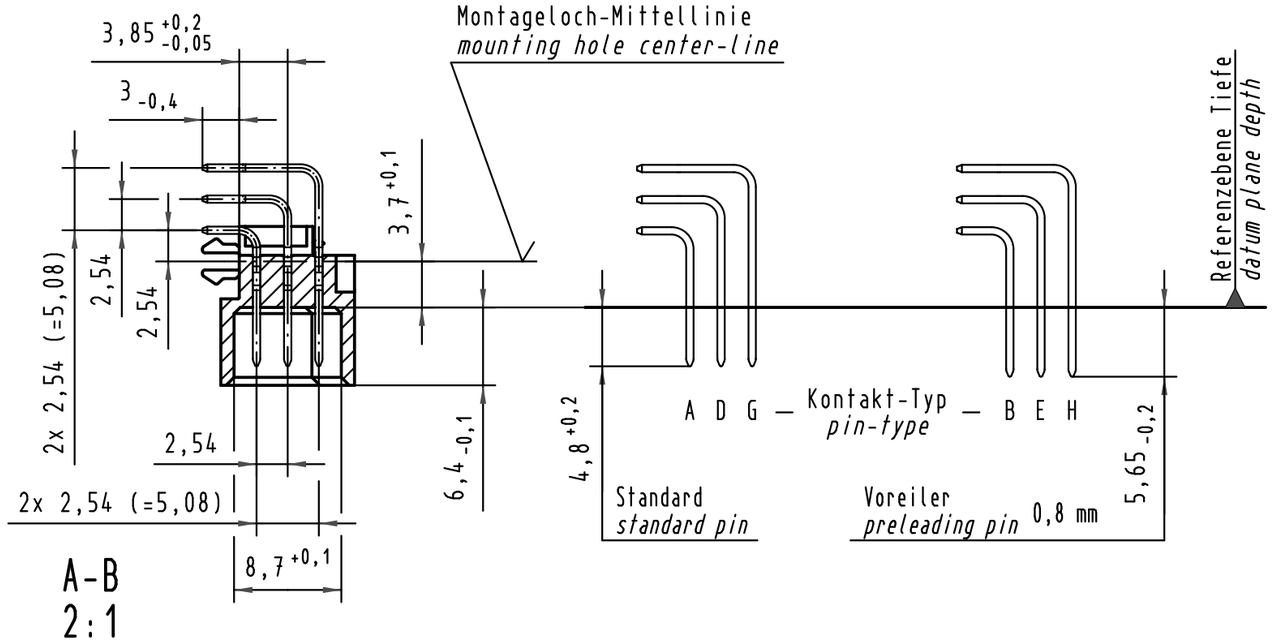

A-B
2:1

X Kontaktbelegung
contact loading

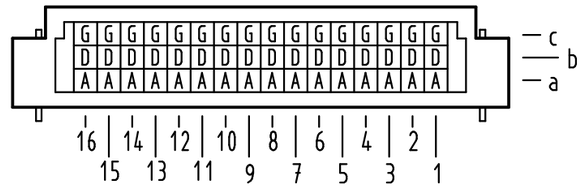

09 23 348 6919	2	Au flash over PdNi over Ni
09 23 348 2919	1	Au flash over PdNi over Ni
Bestell-Nr. *part-no.*	Anforderungsstufe nach IEC *performance level acc. to IEC*	Kontaktoberfläche *contact plating*

Z
10:1

Querschnitt der Lötanschlüsse:
cross-section of solder terminations:

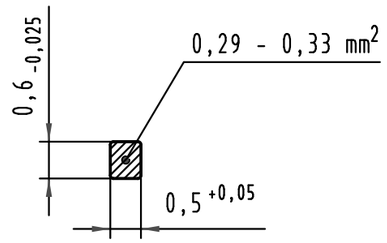

All Dimensions in mm
Original Size DIN A 3

Mod.	Dat.	Name
35345	27.10.08	Hage.
34650	14.12.07	Hage.
30797	25.01.02	Rie.
28438		

Techn. Character.

	Dat.	Name
Detail.	16.08.00	Rie.
Insp.	16.08.00	Ko.
Stand.		

Maßstab/*Scale*: 1:1, 2:1, 10:1

Nicht tolerierte Maße/*Free size tolerances*
IEC 60603-2

Bauform 2C Messerleiste mit Clip
Einlöt , 48 pol. , SMC (Hochtemperatur)
type 2C male connector with clip
solder , 48 pol. , SMC (high temperature)

HARTING Electronics GmbH & Co. KG
D-32339 ESPELKAMP

TB 09 23 348 x919

Blatt/*page*

Sub.